Profectis
Technischer Kundendienst
neckermann

Serviceunterlage

Fremdgeräte - Nr.:
777/993.000

WIQ1630EU/01
weiss(09)

Waschautomat

```
UTS-Nr.:          702          NECKERMANN VERSAND AG
Best.Nr.:         2742419/00
FremdNr.:         777/993.000
Ger.Bez.:         WASCHAUTOMAT WEISS(09)

GKz:                F  FREMDGERAET
WGT:              370  WASCHVOLLAUTOMATEN-FRONTLADER
KD-Sektor:          E  EL-GROSSGERAETE
BaumNr.:           01  WASCHAUTOMAT
Klassierung:       WA
IFW-FehlerGru.:   103  NAESSEGERAETE
Type/Privileg/Universum.Nr WIQ1630EU/01
Beschreibung               WEISS
VK-Preis: 1299.00

Serviceart:            01  PROFECTIS
Garantie fuer Kunden   24 Monate
Sondervereinbarungen:   0  SIEHE SERVICEART

Garantiereparatur      0004063  PROFECTIS GMBH
Sondervereinbarungen:        0  SIEHE SERVICEART

--------------------------------------------------------------------------------
Katalog                                        Seite
  Erst  024 HAUPTKATALOG H/W 2002               0000
  Letzt 000 NOCH IM AKTUELLEN KATALOG           0000

--------------------------------------------------------------------------------
Geraete Info:
  BITTE AUF ERZEUGNISNUMMER AUF TYPENSCHILD ACHTEN!!!!

--------------------------------------------------------------------------------
Technische Daten:

--------------------------------------------------------------------------------
Fehler:

--------------------------------------------------------------------------------
```

SIEMENS

serie IQ 1630 – WIQ1630/01–V01
serie IQ 1630 – WIQ1630EU/01–V02
serie IQ 1600 – WIQ1632GB/01–V03

WASCHGERÄTE
Waschvollautomaten

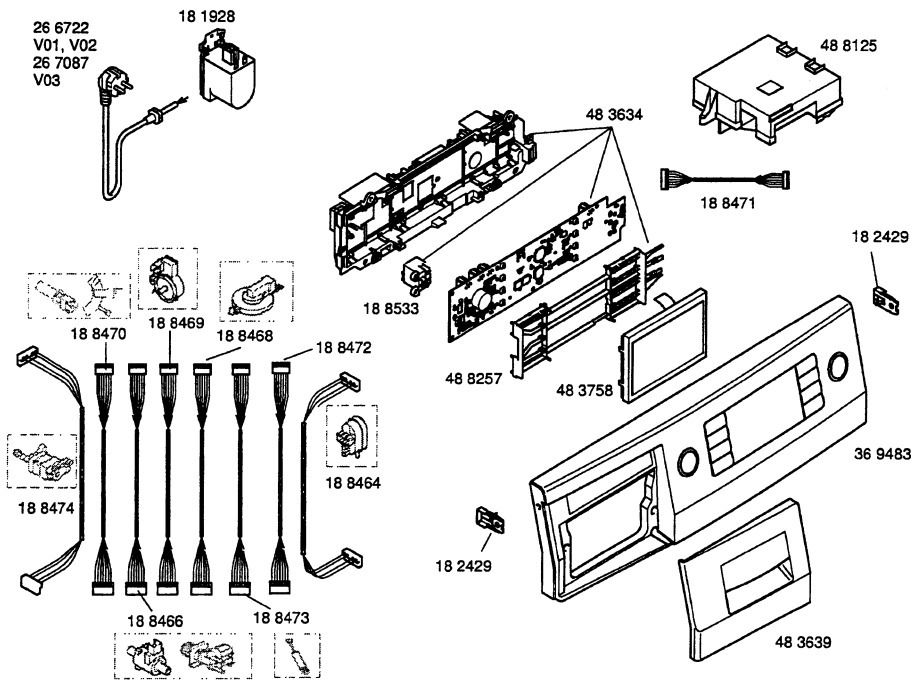

e221991-5/1

Gebrauchs–/
Aufstellanweisung
58 2448 (de)
58 3052 (da)
58 3053 (en)
58 3054 (es)
58 3055 (fi)
58 3056 (fr)
58 3057 (it)
58 3058 (nl)
58 3059 (no)
58 3060 (pt)
58 3061 (sv)

Programmtabelle
58 0601 (de)
58 0774 (da)
58 0775 (en)
58 0776 (es)
58 0777 (fi)
58 0778 (fr)
58 0779 (it)
58 0780 (nl)
58 0781 (no)
58 0782 (pt)
58 0783 (sv)
58 0784 (el)
58 0785 (ru)
58 0786 (tr)
58 0787 (pl)

Zubehör:
Bodenbefestigung
WX9756
Aqua–Stop
Verlängerung für
2,5m
WZ10130

SIEMENS

serie IQ 1630 – WIQ1630/01–V01
serie IQ 1630 – WIQ1630EU/01–V02
serie IQ 1600 – WIQ1632GB/01–V03

WASCHGERÄTE
Waschvollautomaten

Dämmatten–Set
21 8722

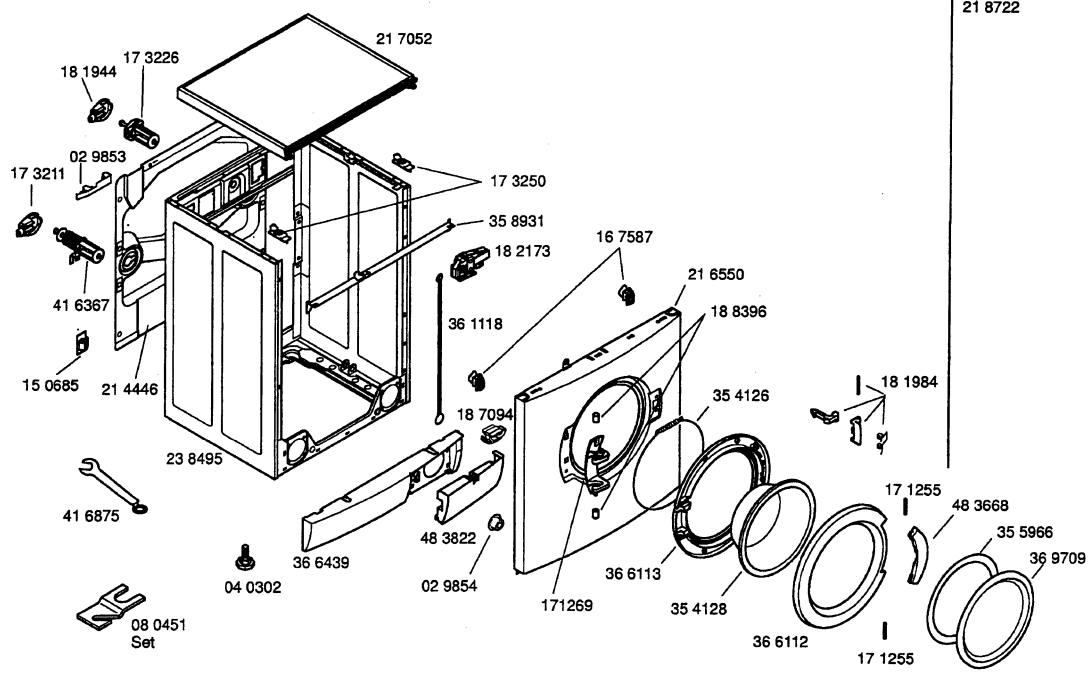

e221991-5/2

SIEMENS

serie IQ 1630 – WIQ1630/01–V01
serie IQ 1630 – WIQ1630EU/01–V02
serie IQ 1600 – WIQ1632GB/01–V03

WASCHGERÄTE
Waschvollautomaten

1) 41 6876 mitbestellen

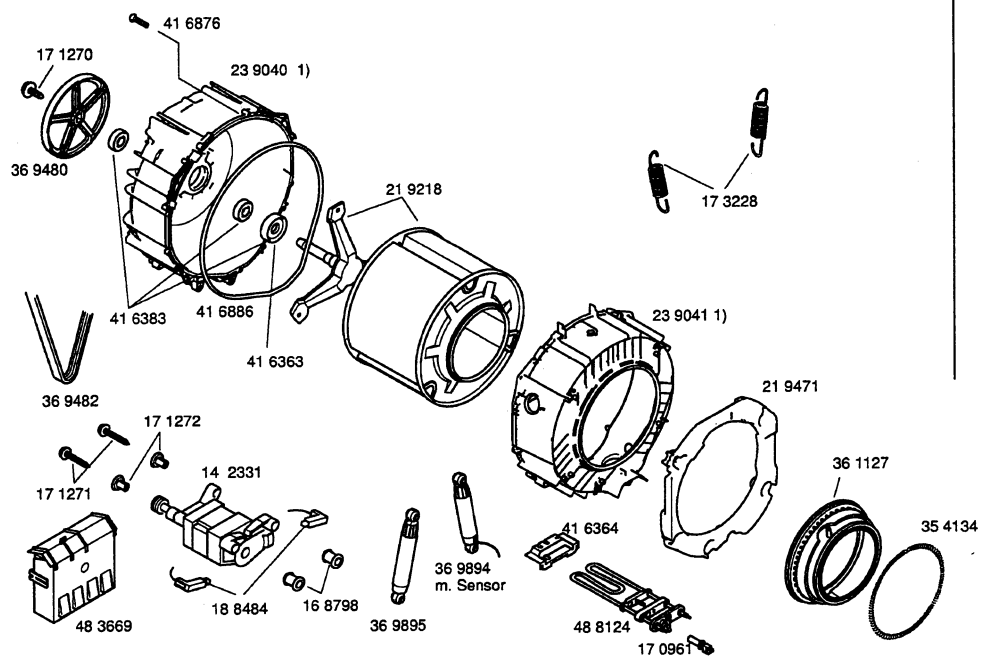

e221991-5/3

SIEMENS

serie IQ 1630 – WIQ1630/01–V01
serie IQ 1630 – WIQ1630EU/01–V02
serie IQ 1600 – WIQ1632GB/01–V03

WASCHGERÄTE
Waschvollautomaten

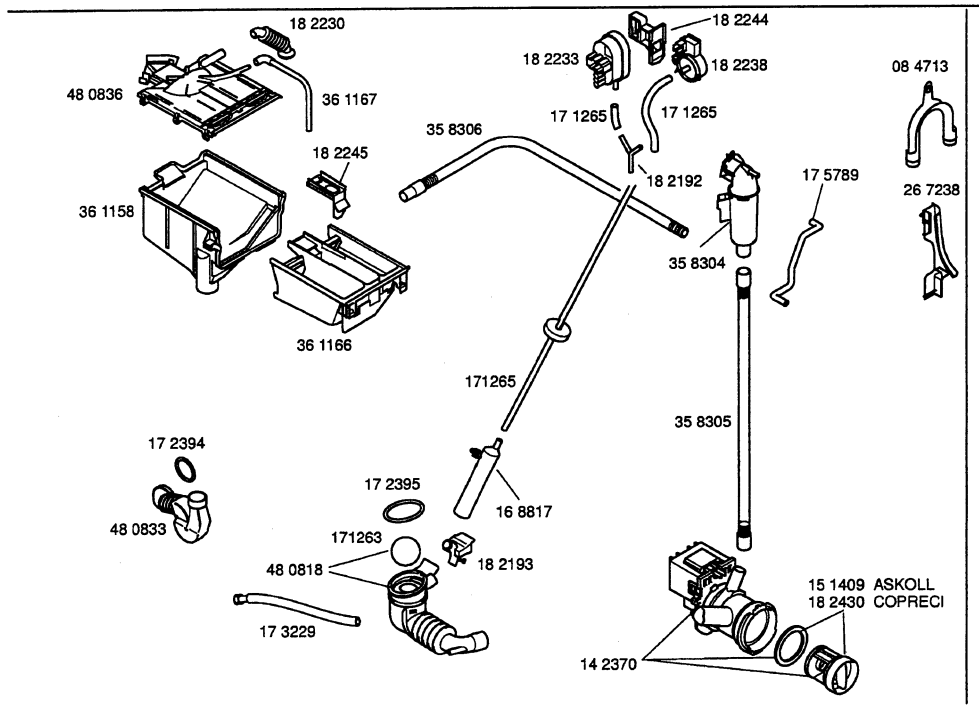

e221991-5/4

SIEMENS

serie IQ 1630 – WIQ1630/01–V01
serie IQ 1630 – WIQ1630EU/01–V02
serie IQ 1600 – WIQ1632GB/01–V03

WASCHGERÄTE
Waschvollautomaten

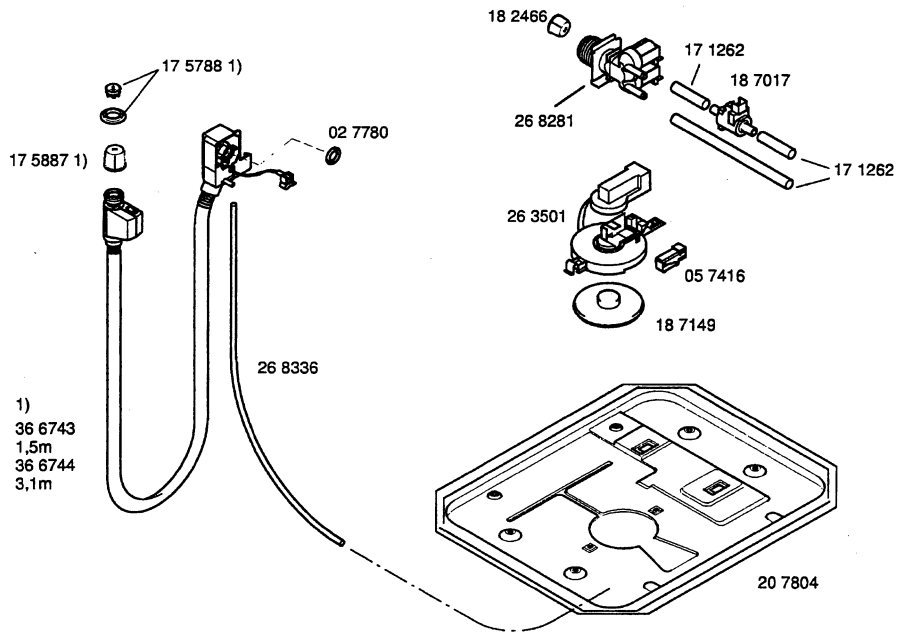

e221991-5/5

Fremdgeräte - Nr.:

777/993.000

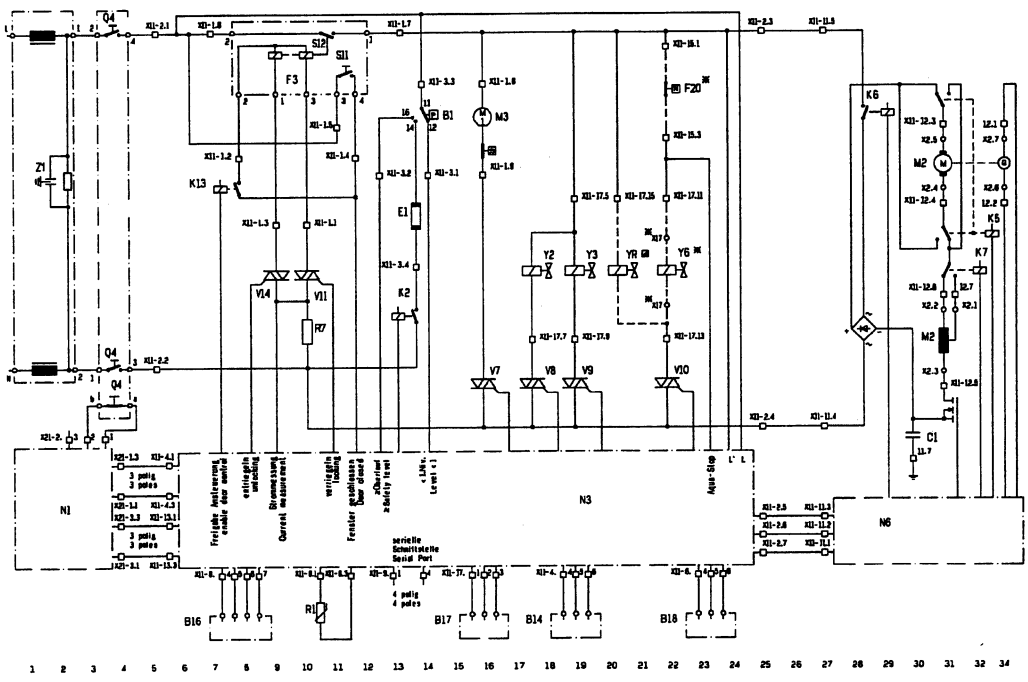

Geräteliste		Strompfad
B1	W - Regler	13
B14	Drucksensor	18
B16	Spülsensor	7
B17	Durchflußsensor (Vorw.)	15
B18	Beladungssensor	22
E1	Heizung	13
F3	Schalter-Fenster m. Verriegelung	9
F20	Schalter (Aqua-Stop)	22
K2	Relais - Heizung	13
K5	Relais - Reversieren	34
K6	Relais - Triac-Kurzschluß	29
K7	Relais - Feldumschaltung	32
K13	Relais - Verriegelung	7
M2	Motor - Waschen / Schleudern	30
M3	Motor - Pumpe	15
N1	Modul - Bedienung	1-4
N3	Modul - Leistung	5-25
N6	Modul - Motorelektronik	27-34
Q4	Hauptschalter	4
R1	NTC (Temperatur - Sensor)	11
R7	Meßwiderstand	10
S11	Kontakt - Fenster geschlossen	11
S12	Kontakt - Fenster verriegelt	10
V7	Triac - Pumpe	15
V8	Triac - W-Ventil (Hauptw.)	17
V9	Triac - W-Ventil (Vorw.)	18
V10	Triac - W-Ventil (Warmw./Aqua-Stop)	22
V11	Triac - Verriegelung	10
V14	Triac - Verriegelung (entriegeln)	8
X2	Steckverbindung - Motor	31-34
X11	Steckverb. - Modul	6-26
X17	Steckverb. (Aqua-Stop)	22
Y2	Magnetventil (Hauptwäsche)	17
Y3	Magnetventil (Vorwäsche)	18
Y8	Magnetventil (Aqua-Stop)	22
Y9	Magnetventil (Warmw.)	20
Z1	Entstörer - Netz	2

List of Components		Current Path
B1	Pressure Switch	13
B14	Pressure Sensor	18
B16	Sensor - Rinse	7
B17	Flowmeter (Inlet Valve Prewash)	15
B18	Load Sensor	22
E1	Heater	13
F3	Porthole with Interlock	9
F20	Aqua Stop Switch	22
K2	Heater Relay	13
K5	Reversing Relay	34
K6	Relay - Triac Short-Circuit	29
K7	Relay (Motor Field)	32
K13	Relay Locking	7
M2	Wash/Spin Motor	30
M3	Pump Motor	15
N1	Operating Module	1-4
N3	Power Module	5-25
N6	Motor Electronic Module	27-34
Q4	Main Switch On/Off Switch	4
R1	NTC Temperature Sensor	11
R7	Shunt	10
S11	Contact - Door closed	11
S12	Contact - Door locked	10
V7	Triac Pump	15
V8	Triac Inlet Valve Main Wash	17
V9	Triac Inlet Valve Prewash	18
V10	Triac Inlet Valve W/Water / Aqua Stop	22
V11	Triac Interlock	10
V14	Triac Interlock (unlocking)	8
X2	Motor Connector Plug	31-34
X11	Plug in Connection Module	6-26
X17	Plug in Connection Aqua Stop	22
Y2	Inlet Valve Main Wash	17
Y3	Inlet Valve Prewash	18
Y8	Inlet Valve Aqua Stop	22
Y9	Inlet Valve Warm Water	20
Z1	Mains Suppressor	2

5500 004 573	Ausg.: Issue: c 11.01
M 8...	SO-20/1501

-- wahlweise
⊠ Geräte mit Aqua-Stop
▣ Geräte mit Warmwasser

K5
Trommel Rechtslauf Ein
Trommel Linkslauf Aus

Drehrichtung Schleudern:
gegen Uhrzeigersinn (Türseite aus gesehen)

-□- Steckverb. Modul
-◇- Steckverb. am elektr. Bauteil

-- optional
⊠ Appliances with aqua stop
▣ Appliances with Warm Water

K5
Drum rotation right on
Drum rotation left off

Spinning rotation:
anti clockwise (view from doorside)

-□- Connector module
-◇- Connector to elec. component

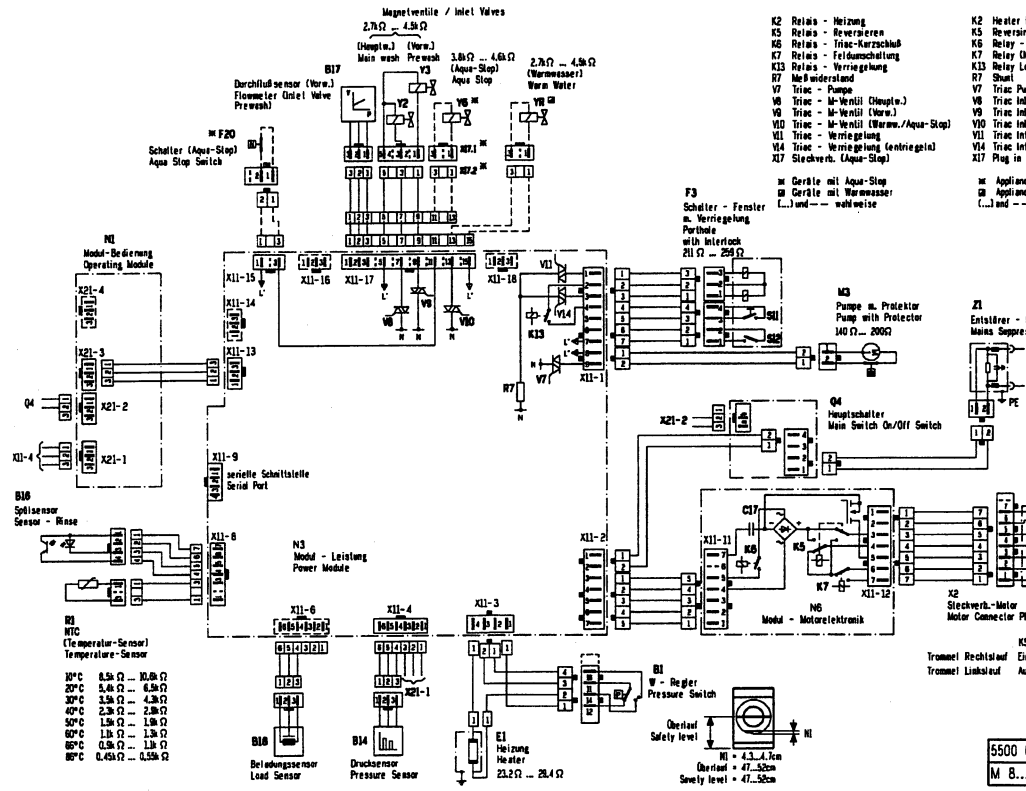

K2 Relais - Heizung
K5 Relais - Reversieren
K6 Relais - Triac-Kurzschluß
K7 Relais - Feldumschaltung
K13 Relais - Verriegelung
R7 Meßwiderstand
V7 Triac - Pumpe
V8 Triac - W-Ventil (Hauptw.)
V9 Triac - W-Ventil (Vorw.)
V10 Triac - W-Ventil (Warmw./Aqua-Stop)
V11 Triac - Verriegelung
V14 Triac - Verriegelung (entriegeln)
X17 Steckverb. (Aqua-Stop)

⊠ Geräte mit Aqua-Stop
▣ Geräte mit Warmwasser
(...) und -- wahlweise

K2 Heater Relay
K5 Reversing Relay
K6 Relay - Triac Short-Circuit
K7 Relay (Motor Field)
K13 Relay Locking
R7 Shunt
V7 Triac Pump
V8 Triac Inlet Valve Main Wash
V9 Triac Inlet Valve Prewash
V10 Triac Inlet Valve W/Water / Aqua Stop
V11 Triac Interlock
V14 Triac Interlock (unlocking)
X17 Plug in Connection Aqua Stop

⊠ Appliances with aqua stop
▣ Appliances with warm water
(...) and -- optional

K5 Trommel Rechtslauf Ein / Drum rotation right on
K5 Trommel Linkslauf Aus / Drum rotation left off

5500 004 575	Ausg.: Issue: c 11.01
M 8...	SO-20/1502

Fremdgeräte - Nr.:

777/993.000

Ablauf-Anzeige: Text im Display ✱ / Progress: Text in display	1	9	5	13	9	9	9	16/18	5	5	13	13/10	10	10	10	15	16/17	8(7)	16/17	8	16/17	8	16/17	8	16/17	11	14	3	12	12	4
Programmabschnitt / Programme section	VPE	F	F	F	N	F, W	W	P,S	F	F	F	N	W	W	W	(F,W)	P,S	F,SP	P,S	F,SP	P,S	F,SP	P,S	F,SP	P,S	F, Sp	Stop stop	P, S	A	K	Aus off
Heizung (max.) / Heating (max.)						30°C						90°C	90°C	90°C																	
Warmwasserregelung (max.) / Hot water control (max.)										90°C	90°C	90°C	90°C	90°C	90°C																
Trommellauf / Drum motion 50					×	×	×	×				×		×	×	(X)		×	×	×	×	×	×	×	×	×		×	×	×	
45																															
35																															
27																															
25			D	D	×					D	D	×	D																		
0		×							×								×														
Schleuderdrehzahl / Spin speed — Normal								400									1000		1000		1000		1000		1000			200+400+1000/1200+max			
❄ Knitterschutz / Anti-crease								400									800		800		800		800		800			400+500+600+800			
Ventil / Valve		Y3	Y3	Y3	Y3	Y3	Y3		Y3	Y2 YR-Y2	Y3 YR-Y2	Y3(Y2) YR-Y2		Y3 YR-Y2	Y3 YR-Y2	Y3		Y3		Y3		Y3		Y3		Y2+Y3					
Wasserstands-Verlauf / Water level progression — NI+ / NI																															
Positionszeit / Time interval at position — Normal	-24h									<2		2/3	<1	TS	5	(F+2)	S		F+3/8	S	F+3/8	S	F+3/8	S	F+3/8			S	<2		
Zeiten sind ca. Angaben in min. / Times are approx. details in min — Warmwasser / Hot water	-24h									<2		2/3	<1	TS	5	(F+2)	S		F+3/8	S	F+3/8	S	F+3/8	S	F+3/8			S	<2		
min / max																															
Extras — Vorwäsche / Prewash			<2		2/3	F+12		S																							
Flecken / Stains														30/71																	
❄ Knitterschutz / Anti-crease																														4	
Spülen Plus / Rinse plus																		F+3/8	S												
Schaumablauf / Foam sequence																	(S)	F+3	(S)	F+3	(S)	F+3	(S)	F+3	(S)	F+3/8		(S)	<2		

80/90CD — Spülen plus / Rinse Plus — optional Spülsensor / Sensor-Rinse

Hinweise / Bedingungen
Notes / conditions

VPE	Vorwahl / Programmzeitende	VPE	Preselection / end of wash programme
D	Dauerdrehen	D	Continuous turn
F	Füllen	F	Filling
N	Netzen	N	Dampening
W	Waschen	W	Washing
P	Pumpen	P	Pumping
S	Schleudern	S	Spinning
Sp	Spülen	Sp	Rinsing
A	Auflockern	A	Loosening
K	Knitterschutz	K	Crease protection
(...)	Ausführung optional	(...)	Execution depends on option
NS	Niveaustop	NS	Level reached
TS	Thermostop	TS	Temperature reached
CD	Cooldown	CD	Cool down

✱ Text:
1 verzögerter Start
3 Endschleudern
4 Wäsche entnehmen
5 Waschmittel einspülen
6 Spülen
7 Zusatzspülen: Schaum
8 Spülen mit Aquasensor
9 Vorwaschen
10 Waschen
11 Weichspülen
12 Auflockern
13 Mengenautomatik aktiv
14 Schleudern ?
15 Laugenabkühlung
16 Pumpen
17 Spülschleudern
18 Zwischenschleudern
19 Schleudern ?

✱ Text:
1 Delayed start
3 Final spin
4 Remove washing
5 Dispense detergent
6 Rinse
7 Extra rinse: Foam
8 Rinse with Hyd.Sensor
9 Prewash
10 Wash
11 Fabric softening
12 Fluff
13 Load adjust. active
14 Spin ?
15 Water cooling
16 Pump
17 Rinse+Spin
18 Intermediate spin
19 Spin ?

—·— optional
Y Ventil
Y3 Vorwaschkammer I
Y2 Hauptwaschkammer II
Y2+Y3 Weichspülkammer ❄
YR-Y2 Hauptwaschkammer II mit Warmwasser

—·— optional
Y Valve
Y3 Prewash compartment I
Y2 Main wash compartment II
Y2+Y3 Fabric softener compartment ❄
YR-Y2 Main wash compartment II with hot water

Koch/Bunt
Cotton/Coloureds
kalt, cold ... 90°C

5500 004 577	Ausg.: Issue: B 07.01
M 8...	50-20/1503

Ablauf-Anzeige: Text im Display ✱ / Progress: Text in display	1	9	5	13	9	9	9	16/18	5	5	13	13/10	10	10	10		16	6	16/17	8(7)	16/17	8	16/17			11	14	3	12	12	4
Programmabschnitt / Programme section	VPE	F	F	F	N	F, W	W	P,S	F	F	F	N	W	W	W		P	F,SP	P,S	F,SP	P,S	F,SP	P,S			F, Sp	Stop stop	P, S	A	K	Aus off
Heizung (max.) / Heating (max.)						30°C						60°C	60°C	60°C																	
Warmwasserregelung (max.) / Hot water control (max.)										60°C	60°C	60°C	60°C	60°C	60°C																
Trommellauf / Drum motion 75																		×													
50					×	×	×	×				×		×	×				×	×	×	×	×			×		×	×	×	
35																															
27																															
25			D	D	×					D	D	×	D					×													
0		×							×								×														
Schleuderdrehzahl / Spin speed — Normal								400											1000		1000		1000					200+400+1000/1200+max			
❄ Knitterschutz / Anti-crease								400											800		800		800					400+500+600+800			
Ventil / Valve		Y3	Y3	Y3	Y3	Y3	Y3		Y3	Y2 YR-Y2	Y3 YR-Y2	Y3(Y2) YR-Y2		Y3 YR-Y2	Y3 YR-Y2			Y3		Y3		Y3				Y2+Y3					
Wasserstands-Verlauf / Water level progression — NI+ / NI																															
Positionszeit / Time interval at position — Normal	-24h									<2		2/3	<1	78				F+5	S			F+3/8	S			F+3/8		S	<2		
Zeiten sind ca. Angaben in min. / Times are approx. details in min — Warmwasser / Hot water	-24h									<2		2/3	<1	78				F+5	S			F+3/8	S			F+3/8		S	<2		
min / max																															
Extras — Vorwäsche / Prewash			<2		2/3	F+12		S																							
Flecken / Stains														86																	
❄ Knitterschutz / Anti-crease																														4	
Spülen Plus / Rinse plus																				F+3/8	S										
Schaumablauf / Foam sequence																				F+3	(S)	F+3	(S)			F+3/8		(S)	<2		

Spülen plus / Rinse Plus — entfällt, wenn beim Abpumpen Schaum erkannt wurde / only, if no foam was detected during pumping

Hinweise / Bedingungen
Notes / conditions

VPE	Vorwahl / Programmzeitende	VPE	Preselection / end of wash programme
D	Dauerdrehen	D	Continuous turn
F	Füllen	F	Filling
N	Netzen	N	Dampening
W	Waschen	W	Washing
P	Pumpen	P	Pumping
S	Schleudern	S	Spinning
Sp	Spülen	Sp	Rinsing
A	Auflockern	A	Loosening
K	Knitterschutz	K	Crease protection
(...)	Ausführung optional	(...)	Execution depends on option
NS	Niveaustop	NS	Level reached
TS	Thermostop	TS	Temperature reached
CD	Cooldown	CD	Cool down

✱ Text:
1 verzögerter Start
3 Endschleudern
4 Wäsche entnehmen
5 Waschmittel einspülen
6 Spülen
7 Zusatzspülen: Schaum
8 Spülen mit Aquasensor
9 Vorwaschen
10 Waschen
11 Weichspülen
12 Auflockern
13 Mengenautomatik aktiv
14 Schleudern ?
15 Laugenabkühlung
16 Pumpen
17 Spülschleudern
18 Zwischenschleudern
19 Schleudern ?

✱ Text:
1 Delayed start
3 Final spin
4 Remove washing
5 Dispense detergent
6 Rinse
7 Extra rinse: Foam
8 Rinse with Hyd.Sensor
9 Prewash
10 Wash
11 Fabric softening
12 Fluff
13 Load adjust. active
14 Spin ?
15 Water cooling
16 Pump
17 Rinse+Spin
18 Intermediate spin
19 Spin ?

—·— optional
Y Ventil
Y3 Vorwaschkammer I
Y2 Hauptwaschkammer II
Y2+Y3 Weichspülkammer ❄
YR-Y2 Hauptwaschkammer II mit Warmwasser

—·— optional
Y Valve
Y3 Prewash compartment I
Y2 Main wash compartment II
Y2+Y3 Fabric softener compartment ❄
YR-Y2 Main wash compartment II with hot water

Bunt Eco
Coloureds eco
kalt, cold ... 60°C

5500 004 580	Ausg.: Issue: B 07.01
M 8...	50-20/1504

Fremdgeräte - Nr.:

777/993.000

Ablauf-Anzeige: Text im Display ✱ / Progress: Text in display	1	9	5	13	9	9	9	16/18	5	5	13	10	10	10	10	15	16/17	8(7)	16/17	8	16/17	8	16/17	8	16/17	11	14	3	12	12	4
Programmabschnitt / Programme section	VPE	F	F	F	N	F, W	W	P,S	F	F	F	N	W	W	W	(F,W)	P,S	F,SP	P,S	F,SP	P,S	F,SP	P,S	F,SP	P,S	F, Sp	Stop stop	P, S	A	K	Aus off
Heizung (max.) / Heating (max.)						30°C						60°C	60°C	60°C																	
Warmwasserregelung (max.) / Hot water control (max.)										60°C	60°C	60°C	60°C	60°C	60°C																
Trommellauf / Drum motion 50						×	×	×						×	×	(X)		×	×	×	×	×	×	×	×	×		×	×	×	
45																															
35																															
27																															
25			D	D	×					D	D	×	D																		
0		×							×								×														
Schleuderdrehzahl / Spin speed — Normal								400									400		400		400		400		400			400+800			
● Knitterschutz / Anti-crease								400									400		400		400		400		400			400+500+800			
Ventil / Valve		Y3	Y3	Y3	Y3	Y3	Y3		Y3	Y2 YR-Y2	Y3 YR-Y2	Y3(Y2) YR-Y2		Y3 YR-Y2	Y3 YR-Y2	Y3		Y3		Y3		Y3		Y3		Y2+Y3					
Wasserstands-Verlauf / Water level progression																															
Positionszeit / Time interval at position — Normal	-24h									<2		2/3	<1	TS	5	(F+2)	S			F+2/5	S	F+2/5	S	F+2/5	S	F+2/5		S	<2		
Warmwasser / Hot water	-24h									<2		2/3	<1	TS	5	(F+2)	S			F+2/5	S	F+2/5	S	F+2/5	S	F+2/5		S	<2		
Zeiten sind ca. Angaben in min. / Times are approx. details in min / min / max																															
Extras — Vorwäsche / Prewash			<2		2/3	F+10		S																							
Flecken / Stains														30/90																	
● Knitterschutz / Anti-crease																														4	
Spülen Plus / Rinse plus																		F+2/5	S												
Schaumablauf / Foam sequence																	(S)	F+3	(S)	F+3	(S)	F+3	(S)	F+3	(S)	F+2/5		(S)	<2		

60°C — Spülen plus / Rinse Plus — optional Spülsensor / Sensor-Rinse

Hinweise / Bedingungen
Notes / conditions

VPE	Vorwahl Programmzeitende	VPE	Preselection end of wash programme
D	Dauerdrehen	D	Continuous turn
F	Füllen	F	Filling
N	Netzen	N	Dampening
W	Waschen	W	Washing
P	Pumpen	P	Pumping
S	Schleudern	S	Spinning
Sp	Spülen	Sp	Rinsing
A	Auflockern	A	Loosening
K	Knitterschutz	K	Crease protection
(...)	Ausführung optional	(...)	Execution depends on option
NS	Niveaustop	NS	Level reached
TS	Thermostop	TS	Temperature reached
CD	Cooldown	CD	Cool down

✱ Text:
1 verzögerter Start
3 Endschleudern
4 Wäsche entnehmen
5 Waschmittel einspülen
6 Spülen
7 Zusatzspülen: Schaum
8 Spülen mit Aquasensor
9 Vorwaschen
10 Waschen
11 Weichspülen
12 Auflockern
13 Mengenautomatik aktiv
14 Schleudern?
15 Laugenabkühlung
16 Pumpen
17 Spülschleudern
18 Zwischenschleudern
19 Schleudern?

✱ Text:
1 Delayed start
3 Final spin
4 Remove washing
5 Dispense detergent
6 Rinse
7 Extra rinse: Foam
8 Rinse with Hyd.Sensor
9 Prewash
10 Wash
11 Fabric softening
12 Fluff
13 Load adjust. active
14 Spin?
15 Water cooling
16 Pump
17 Rinse+Spin
18 Intermediate spin
19 Spin?

—·— optional
Y Ventil
Y3 Vorwaschkammer I
Y2 Hauptwaschkammer II
Y2+Y3 Weichspülkammer ❄
YR-Y2 Hauptwaschkammer II mit Warmwasser

—·— optional
Y Valve
Y3 Prewash compartment I
Y2 Main wash compartment II
Y2+Y3 Fabric softener compartment ❄
YR-Y2 Main wash compartment II with hot water

Pflegeleicht
Easy-care
kalt ... 60°C

5500 004 583	Ausg.: / Issue: B	07.01
M 8...	50-20/1505	

Ablauf-Anzeige: Text im Display ✱ / Progress: Text in display	1	9	5		9	9	9	16/18	5	5		13	10	10	10		16/17	8(7)	16/17	8	16/17	8	16/17	8	16/17	11	14	3	12	12	4
Programmabschnitt / Programme section	VPE	F	F		N	F, W	W	P	F	F		N	F	W	W		P	F,SP	P	F,SP	P	F,SP	P	F,SP	P	F, Sp	Stop stop	P, S	A	K	Aus off
Heizung (max.) / Heating (max.)						30°C								40°C																	
Warmwasserregelung (max.) / Hot water control (max.)																															
Trommellauf / Drum motion 50						×	×	×					×	×	×			×	×	×	×	×	×	×	×	×		×	×	×	
45																															
35																															
27																															
25			D		×					D		×																			
0		×							×								×														
Schleuderdrehzahl / Spin speed — Normal																												600			
● Knitterschutz / Anti-crease																												400+500+600			
Ventil / Valve		Y3	Y3		Y3	Y3	Y3		Y3	Y2		Y3(Y2)	Y3	Y3	Y3			Y3		Y3		Y3		Y3		Y2+Y3					
Wasserstands-Verlauf / Water level progression																															
Positionszeit / Time interval at position — Normal	-24h									<2		2/3		TS	5					F+2/5		F+2/5		F+2/5		F+2/5		S	<2		
Warmwasser / Hot water	-24h									<2		2/3		TS	5					F+2/5		F+2/5		F+2/5		F+2/5		S	<2		
Zeiten sind ca. Angaben in min. / Times are approx. details in min / min / max																															
Extras — Vorwäsche / Prewash			<2		2/3	F+10																									
Flecken / Stains														15/30																	
● Knitterschutz / Anti-crease																														4	
Spülen Plus / Rinse plus																		F+2/5													
Schaumablauf / Foam sequence																		F+3		F+3		F+3		F+3		F+2/5		(S)	<2		

Spülen Plus / Rinse plus — optional Spülsensor / Sensor-Rinse

Hinweise / Bedingungen
Notes / conditions

VPE	Vorwahl Programmzeitende	VPE	Preselection end of wash programme
D	Dauerdrehen	D	Continuous turn
F	Füllen	F	Filling
N	Netzen	N	Dampening
W	Waschen	W	Washing
P	Pumpen	P	Pumping
S	Schleudern	S	Spinning
Sp	Spülen	Sp	Rinsing
A	Auflockern	A	Loosening
K	Knitterschutz	K	Crease protection
(...)	Ausführung optional	(...)	Execution depends on option
NS	Niveaustop	NS	Level reached
TS	Thermostop	TS	Temperature reached
CD	Cooldown	CD	Cool down

✱ Text:
1 verzögerter Start
3 Endschleudern
4 Wäsche entnehmen
5 Waschmittel einspülen
6 Spülen
7 Zusatzspülen: Schaum
8 Spülen mit Aquasensor
9 Vorwaschen
10 Waschen
11 Weichspülen
12 Auflockern
13 Mengenautomatik aktiv
14 Schleudern?
15 Laugenabkühlung
16 Pumpen
17 Spülschleudern
18 Zwischenschleudern
19 Schleudern?

✱ Text:
1 Delayed start
3 Final spin
4 Remove washing
5 Dispense detergent
6 Rinse
7 Extra rinse: Foam
8 Rinse with Hyd.Sensor
9 Prewash
10 Wash
11 Fabric softening
12 Fluff
13 Load adjust. active
14 Spin?
15 Water cooling
16 Pump
17 Rinse+Spin
18 Intermediate spin
19 Spin?

—·— optional
Y Ventil
Y3 Vorwaschkammer I
Y2 Hauptwaschkammer II
Y2+Y3 Weichspülkammer ❄
YR-Y2 Hauptwaschkammer II mit Warmwasser

—·— optional
Y Valve
Y3 Prewash compartment I
Y2 Main wash compartment II
Y2+Y3 Fabric softener compartment ❄
YR-Y2 Main wash compartment II with hot water

Feinwäsche
Delicates
kalt. cold ... 40°C

5500 004 584	Ausg.: / Issue: B	07.01
M 8...	50-20/1505	

Fremdgeräte - Nr.:

777/993.000

Ablauf-Anzeige: Text im Display ✱ / Progress: Text in display	1								5	5		13	10	10	10		16/17	8(7)	16/17	8	16/17	8	16/17	8	16/17	11	14	3	12	12	4
Programmabschnitt / Programme section	VPE								F	F		N	F	W	W		P	F,SP	P	F,SP	P	F,SP	P	F,SP	P	F, Sp	Stop stop	P, S	A	K	Aus off
Heizung (max.) / Heating (max.)													30°C	30°C																	
Warmwasserregelung (max.) / Hot water control (max.)																															
Trommellauf / Drum motion 50															×			×	×	×	×	×	×	×	×	×		×	×	×	
45																															
35																															
27																															
25										D		×	×	×																	
0									×								×														
Schleuderdrehzahl / Spin speed — Normal / ⊛ Knitterschutz / Anti-crease																												400-600 / 400-600			
Ventil / Valve									Y3	Y2		Y3(Y2)	Y3	Y3	Y3			Y3		Y3		Y3		Y3		Y2+Y3					
Wasserstands-Verlauf / Water level progression — N1+, N1																															
Positionszeit / Time interval at position — Normal / Warmwasser / Hot water	-24h								<2			3		TS	5					F+2/5		F+2/5		F+2/5		F+2/5		S	<2		
Zeiten sind ca. Angaben in min. / Times are approx. details in min — min / max																															
Extras: Flecken / Stains														20/30																	
Extras: ⊛ Knitterschutz / Anti-crease																														4	
Extras: Spülen Plus / Rinse plus																		F+2/5													
Schaumablauf / Foam sequence																		F+3		F+3		F+3		F+3		F+2/3		(S)	<2		

Hinweise / Bedingungen
Notes / conditions

Spülen Plus / Rinse plus — optional Spülsensor / Sensor-Rinse

VPE	Vorwahl / Programmzeitende	VPE	Preselection / end of wash programme
D	Dauerdrehen	D	Continuous turn
F	Füllen	F	Filling
N	Netzen	N	Dampening
W	Waschen	W	Washing
P	Pumpen	P	Pumping
S	Schleudern	S	Spinning
Sp	Spülen	Sp	Rinsing
A	Auflockern	A	Loosening
K	Knitterschutz	K	Crease protection
(...)	Ausführung optional	(...)	Execution depends on option
NS	Niveaustop	NS	Level reached
TS	Thermostop	TS	Temperature reached
CD	Cooldown	CD	Cool down

✱ Text:
1 verzögerter Start
3 Endschleudern
4 Wäsche entnehmen
5 Weichmittel einspülen
6 Spülen
7 Zusatzspülen: Schaum
8 Spülen mit Aquasensor
9 Vorwaschen
10 Waschen
11 Weichspülen
12 Auflockern
13 Mengenautomatik aktiv
14 Schleudern ?
15 Laugenabkühlung
16 Pumpen
17 Spülschleudern
18 Zwischenschleudern
19 Schleudern ?

✱ Text:
1 Delayed start
3 Final spin
4 Remove washing
5 Dispense detergent
6 Rinse
7 Extra rinse: Foam
8 Rinse with Hyd.Sensor
9 Prewash
10 Wash
11 Fabric softening
12 Fluff
13 Load adjust. active
14 Spin ?
15 Water cooling
16 Pump
17 Rinse+Spin
18 Intermediate spin
19 Spin ?

—·— optional
Y Ventil
Y3 Vorwaschkammer I
Y2 Hauptwaschkammer II
Y2+Y3 Weichspülkammer ⊛
YR-Y2 Hauptwaschkammer II mit Warmwasser

—·— optional
Y Valve
Y3 Prewash compartment I
Y2 Main wash compartment II
Y2+Y3 Fabric softener compartment ⊛
YR-Y2 Main wash compartment II with hot water

Seide
Silk
kalt/cold, 30°C

5500 004 585	Ausg.: / Issue: B	07.01
M 8...	SO-20/1507	

Ablauf-Anzeige: Text im Display ✱ / Progress: Text in display	1								5	5		13	10	10			16/17	8(7)	16/17	8					16/17	11	14	3			4
Programmabschnitt / Programme section	VPE								F	F		N	W	W			P,S	F,SP	P,S	F,SP					P,S	F, Sp	Stop stop	P, S	A	K	Aus off
Heizung (max.) / Heating (max.)													40°C																		
Warmwasserregelung (max.) / Hot water control (max.)																															
Trommellauf / Drum motion 50																															
45																															
35																															
27										×		×	×	×				×	×	×					×	×		×			
25																															
0									×								×														
Schleuderdrehzahl / Spin speed — Normal / ⊛ Knitterschutz / Anti-crease																	800 / 800		800 / 800						800 / 800			800 / 800			
Ventil / Valve									Y3	Y2		Y3(Y2)	Y3	Y3				Y3		Y3						Y2+Y3					
Wasserstands-Verlauf / Water level progression — N1+, N1																															
Positionszeit / Time interval at position — Normal	-24h								<2			5	TS	5			S			F+2/3					S	F+2/3		S			
Warmwasser / Hot water	-24h								<2			5	TS	5			S			F+2/3					S	F+2/3		S			
Zeiten sind ca. Angaben in min. / Times are approx. details in min — min / max																															
Extras: Flecken / Stains													25/35																		
Extras: ⊛ Knitterschutz / Anti-crease																															
Extras: Spülen Plus / Rinse plus																		F+2/3	5												
Schaumablauf / Foam sequence																	(S)	F+3	(S)	F+3					(S)	F+2/3		(S)			

Hinweise / Bedingungen
Notes / conditions

Spülen Plus / Rinse plus

VPE	Vorwahl / Programmzeitende	VPE	Preselection / end of wash programme
D	Dauerdrehen	D	Continuous turn
F	Füllen	F	Filling
N	Netzen	N	Dampening
W	Waschen	W	Washing
P	Pumpen	P	Pumping
S	Schleudern	S	Spinning
Sp	Spülen	Sp	Rinsing
A	Auflockern	A	Loosening
K	Knitterschutz	K	Crease protection
(...)	Ausführung optional	(...)	Execution depends on option
NS	Niveaustop	NS	Level reached
TS	Thermostop	TS	Temperature reached
CD	Cooldown	CD	Cool down

✱ Text:
1 verzögerter Start
3 Endschleudern
4 Wäsche entnehmen
5 Weichmittel einspülen
6 Spülen
7 Zusatzspülen: Schaum
8 Spülen mit Aquasensor
9 Vorwaschen
10 Waschen
11 Weichspülen
12 Auflockern
13 Mengenautomatik aktiv
14 Schleudern ?
15 Laugenabkühlung
16 Pumpen
17 Spülschleudern
18 Zwischenschleudern
19 Schleudern ?

✱ Text:
1 Delayed start
3 Final spin
4 Remove washing
5 Dispense detergent
6 Rinse
7 Extra rinse: Foam
8 Rinse with Hyd.Sensor
9 Prewash
10 Wash
11 Fabric softening
12 Fluff
13 Load adjust. active
14 Spin ?
15 Water cooling
16 Pump
17 Rinse+Spin
18 Intermediate spin
19 Spin ?

—·— optional
Y Ventil
Y3 Vorwaschkammer I
Y2 Hauptwaschkammer II
Y2+Y3 Weichspülkammer ⊛
YR-Y2 Hauptwaschkammer II mit Warmwasser

—·— optional
Y Valve
Y3 Prewash compartment I
Y2 Main wash compartment II
Y2+Y3 Fabric softener compartment ⊛
YR-Y2 Main wash compartment II with hot water

Wolle
Wool
kalt, cold ... 30°C

5500 004 586	Ausg.: / Issue: B	07.01
M 8...	SO-20/1508	

Fremdgeräte - Nr.:

777/993.000

Ablauf-Anzeige: Text im Display ✱ / Progress: Text in display	1									5	5		13	10	10			16/17	8(7)	16/17	8	16/17	8	16/17	8	16/17	11	14	3	12	12	4
Programmabschnitt / Programme section	VPE									F	F		N	F,W	W			P,S	F,SP	P,S	F,SP	P,S	F,SP	P,S	F,SP	P,S	F, Sp	Stop stop	P, S	A	K	Aus off
Heizung (max.) / Heating (max.)														40°C																		
Warmwasserregelung (max.) / Hot water control (max.)																																
Trommellauf / Drum motion 50														×	×				×	×	×	×	×	×	×	×	×		×	×	×	
45																																
35																																
27																																
25											D		×																			
0										×								×														
Schleuderdrehzahl / Spin speed — Normal																		400		400		400		400		400			800			
● Knitterschutz / Anti-crease																		400		400		400		400		400			400+500+600			
Ventil / Valve										Y3	Y2		Y3(Y2)	Y3	Y3				Y3		Y3		Y3		Y3		Y2+Y3					
Wasserstands-Verlauf / Water level progression — N1+ / N1																																
Positionszeit / Time interval at position — Normal	-24h										<2		2/3	TS	5			S			F+2/4	S	F+2/4	S	F+2/4	S	F+2/4		S	<2		
Warmwasser / Hot water																																
Zeiten sind ca. Angaben in min. / Times are approx. details in min — min / max																																
Extras: Flecken / Stains														25/35																		
Extras: Knitterschutz / Anti-crease																															4	
Extras: Spülen Plus / Rinse plus																			F+2/4	S												
Schaumablauf / Foam sequence																		(S)	F+3	(S)	F+3	(S)	F+3	(S)	F+3	(S)	F+2/4		(S)	<2		

Spülen plus / Rinse Plus — optional Spülsensor / Sensor-Rinse

Hinweise / Bedingungen / Notes / conditions

VPE	Vorwahl / Programmzeitende	VPE	Preselection / end of wash programme
D	Dauerdrehen	D	Continuous turn
F	Füllen	F	Filling
N	Netzen	N	Dampening
W	Waschen	W	Washing
P	Pumpen	P	Pumping
S	Schleudern	S	Spinning
Sp	Spülen	Sp	Rinsing
A	Auflockern	A	Loosening
K	Knitterschutz	K	Crease protection
(...)	Ausführung optional	(...)	Execution depends on option
NS	Niveaustop	NS	Level reached
TS	Thermostop	TS	Temperature reached
CD	Cooldown	CD	Cool down

✱ Text:
1 verzögerter Start
3 Endschleudern
4 Wäsche entnehmen
5 Waschmittel einspülen
6 Spülen
7 Zusatzspülen: Schaum
8 Spülen mit Aquasensor
9 Vorwaschen
10 Waschen
11 Weichspülen
12 Auflockern
13 Mengenautomatik aktiv
14 Schleudern ?
15 Laugenabkühlung
16 Pumpen
17 Spülschleudern
18 Zwischenschleudern
19 Schleudern ?

✱ Text:
1 Delayed start
3 Final spin
4 Remove washing
5 Dispense detergent
6 Rinse
7 Extra rinse: Foam
8 Rinse with Hyd.Sensor
9 Prewash
10 Wash
11 Fabric softening
12 Fluff
13 Load adjust. active
14 Spin ?
15 Water cooling
16 Pump
17 Rinse+Spin
18 Intermediate spin
19 Spin ?

—·— optional
Y Ventil
Y3 Vorwaschkammer I
Y2 Hauptwaschkammer II
Y2+Y3 Weichspülkammer ❄
YR-Y2 Hauptwaschkammer II mit Warmwasser

—·— optional
Y Valve
Y3 Prewash compartment I
Y2 Main wash compartment II
Y2+Y3 Fabric softener compartment ❄
YR-Y2 Main wash compartment II with hot water

Mix
kalt, cold ... 30°C

5500 004 602	Ausg.: Issue: B	07.01
M 8...	50-20/1509	

Ablauf-Anzeige: Text im Display ✱ / Progress: Text in display	1									5	5		13	10	10	10		16/17	8(7)	16/17	8	16/17	8	16/17	8	16/17	11	14	3	12	12	4
Programmabschnitt / Programme section	VPE									F	F		N	F	W	W		P	F,SP	P	F,SP	P	F,SP	P	F,SP	P	F, Sp	Stop stop	P, S	A	K	Aus off
Heizung (max.) / Heating (max.)														40°C																		
Warmwasserregelung (max.) / Hot water control (max.)																																
Trommellauf / Drum motion 50														×	×	×			×	×	×	×	×	×	×	×	×		×	×		
45																																
35																																
27																																
25											D		×																			
0										×								×														
Schleuderdrehzahl / Spin speed — Normal																		400		400		400		400		400			400+600			
● Knitterschutz / Anti-crease																													400+600			
Ventil / Valve										Y3	Y2		Y3(Y2)	Y3	Y3	Y3			Y3		Y3		Y3		Y3		Y2+Y3					
Wasserstands-Verlauf / Water level progression — N1+ / N1																																
Positionszeit / Time interval at position — Normal	-24h										<2		3		TS	5		S			F+2/5		F+2/5		F+2/5		F+2/5		S	<2		
Warmwasser / Hot water																																
Zeiten sind ca. Angaben in min. / Times are approx. details in min — min / max																																
Extras: Flecken / Stains															25/35																	
Extras: Knitterschutz / Anti-crease																															4	
Extras: Spülen Plus / Rinse plus																			F+2/5	S												
Schaumablauf / Foam sequence																		(S)	F+3	(S)	F+3	(S)	F+3	(S)	F+3	(S)	F+2/5		(S)	<2		

Spülen Plus / Rinse plus — optional Spülsensor / Sensor-Rinse

Hinweise / Bedingungen / Notes / conditions

VPE	Vorwahl / Programmzeitende	VPE	Preselection / end of wash programme
D	Dauerdrehen	D	Continuous turn
F	Füllen	F	Filling
N	Netzen	N	Dampening
W	Waschen	W	Washing
P	Pumpen	P	Pumping
S	Schleudern	S	Spinning
Sp	Spülen	Sp	Rinsing
A	Auflockern	A	Loosening
K	Knitterschutz	K	Crease protection
(...)	Ausführung optional	(...)	Execution depends on option
NS	Niveaustop	NS	Level reached
TS	Thermostop	TS	Temperature reached
CD	Cooldown	CD	Cool down

✱ Text:
1 verzögerter Start
3 Endschleudern
4 Wäsche entnehmen
5 Waschmittel einspülen
6 Spülen
7 Zusatzspülen: Schaum
8 Spülen mit Aquasensor
9 Vorwaschen
10 Waschen
11 Weichspülen
12 Auflockern
13 Mengenautomatik aktiv
14 Schleudern ?
15 Laugenabkühlung
16 Pumpen
17 Spülschleudern
18 Zwischenschleudern
19 Schleudern ?

✱ Text:
1 Delayed start
3 Final spin
4 Remove washing
5 Dispense detergent
6 Rinse
7 Extra rinse: Foam
8 Rinse with Hyd.Sensor
9 Prewash
10 Wash
11 Fabric softening
12 Fluff
13 Load adjust. active
14 Spin ?
15 Water cooling
16 Pump
17 Rinse+Spin
18 Intermediate spin
19 Spin ?

—·— optional
Y Ventil
Y3 Vorwaschkammer I
Y2 Hauptwaschkammer II
Y2+Y3 Weichspülkammer ❄
YR-Y2 Hauptwaschkammer II mit Warmwasser

—·— optional
Y Valve
Y3 Prewash compartment I
Y2 Main wash compartment II
Y2+Y3 Fabric softener compartment ❄
YR-Y2 Main wash compartment II with hot water

Mikrofaser
Microfibre
kalt, cold ... 40°C

5500 004 607	Ausg.: Issue: B	07.01
M 8...	50-20/1510	

Fremdgeräte - Nr.:

777/993.000

Ablauf-Anzeige: Text im Display ✱ / Progress: Text in display	1								5	5		13		10	10		16/17	8(7)	16/17	8	16/17	8	16/17	8	16/17	11	14	3	12	12	4
Programmabschnitt / Programme section	VPE								F	F		N		W	W		P	F.SP	P	F.SP	P	F.SP	P	F.SP	P	F. Sp	Stop stop	P. S	A	K	Aus off
Heizung (max.) / Heating (max.)														60°C																	
Warmwasserregelung (max.) / Hot water control (max.)																															
Trommellauf / Drum motion 50															×			×	×	×	×	×	×	×	×	×		×	×	×	
45														×																	
35																															
27																															
25										D		×		×																	
0									×								×														
Schleuderdrehzahl / Spin speed — Normal																	400		400		400		400		400			400+500+800			
● Knitterschutz / Anti-crease																	400		400		400		400		400			400+500+600			
Ventil / Valve									Y3	Y2		Y3(Y2)		Y3	Y3			Y3		Y3		Y3		Y3		Y2+Y3					
Wasserstands-Verlauf / Water level progression																															
Positionszeit / Time interval at position — Normal	-24h									<2		3		TS	5		S			F+2/5		F+2/5		F+2/5		F+2/5		S	<2		
Zeiten sind ca. Angaben in min. / Times are approx. details in min — Warmwasser / Hot water																															
Extras — Flecken / Stains														25/35																	
Extras — ● Knitterschutz / Anti-crease																														4	
Extras — Spülen Plus / Rinse plus																		F+2/5	S												
Schaumablauf / Foam sequence																	(S)	F+3	(S)	F+3	(S)	F+3	(S)	F+3	(S)	F+2/5		(S)	<2		

Spülen Plus / Rinse plus — optional Spülsensor / Sensor-Rinse

Hinweise / Bedingungen / Notes / conditions

VPE	Vorwahl Programmzeitende	VPE	Preselection end of wash programme
D	Dauerdrehen	D	Continuous turn
F	Füllen	F	Filling
N	Netzen	N	Dampening
W	Waschen	W	Washing
P	Pumpen	P	Pumping
S	Schleudern	S	Spinning
Sp	Spülen	Sp	Rinsing
A	Auflockern	A	Loosening
K	Knitterschutz	K	Crease protection
(...)	Ausführung optional	(...)	Execution depends on option
NS	Niveaustop	NS	Level reached
TS	Thermostop	TS	Temperature reached
CD	Cooldown	CD	Cool down

✱ Text:
1 verzögerter Start
3 Endschleudern
4 Wäsche entnehmen
5 Waschmittel einspülen
6 Spülen
7 Zusatzspülen: Schaum
8 Spülen mit Aquasensor
9 Vorwaschen
10 Waschen
11 Weichspülen
12 Auflockern
13 Mengenautomatik aktiv
14 Schleudern?
15 Laugenabkühlung
16 Pumpen
17 Spülschleudern
18 Zwischenschleudern
19 Schleudern?

✱ Text:
1 Delayed start
3 Final spin
4 Remove washing
5 Dispense detergent
6 Rinse
7 Extra rinse: Foam
8 Rinse with Hyd.Sensor
9 Prewash
10 Wash
11 Fabric softening
12 Fluff
13 Load adjust. active
14 Spin ?
15 Water cooling
16 Pump
17 Rinse+Spin
18 Intermediate spin
19 Spin ?

— · — optional
Y Ventil
Y3 Vorwaschkammer I
Y2 Hauptwaschkammer II
Y2+Y3 Weichspülkammer ❄
YR-Y2 Hauptwaschkammer II mit Warmwasser

— · — optional
Y Valve
Y3 Prewash compartment I
Y2 Main wash compartment II
Y2+Y3 Fabric softener compartment ❄
YR-Y2 Main wash compartment II with hot water

Blusen/Hemden
Blouse/Shirt
kalt, cold ... 60°C

5500 004 609	Ausg.: Issue: B 07.01
M 8...	50-20/1511

Ablauf-Anzeige: Text im Display ✱ / Progress: Text in display	1	9	5		9	9	9	16/18	5	5		13	10	10	10		16/17	8(7)	16/17	8	16/17	8	16/17	8	16/17	11	14	3	12	12	4
Programmabschnitt / Programme section	VPE	F	F		N	F, W	W	P	F	F		N	F	W	W		P	F.SP	P	F.SP	P	F.SP	P	F.SP	P	F. Sp	Stop stop	P. S	A	K	Aus off
Heizung (max.) / Heating (max.)						30°C							40°C																		
Warmwasserregelung (max.) / Hot water control (max.)																															
Trommellauf / Drum motion 50						×	×	×					×	×	×			×	×	×	×	×	×	×	×	×		×	×	×	
45																															
35																															
27																															
25			D		×					D		×																			
0		×							×								×														
Schleuderdrehzahl / Spin speed — Normal																												400+800			
● Knitterschutz / Anti-crease																												400+800			
Ventil / Valve		Y3	Y3		Y3	Y3	Y3		Y3	Y2		Y3(Y2)	Y3	Y3	Y3			Y3		Y3		Y3		Y3		Y2+Y3					
Wasserstands-Verlauf / Water level progression																															
Positionszeit / Time interval at position — Normal	-24h									<2		3		TS	5					F+2/5		F+2/5		F+2/5		F+2/5		S	<2		
Zeiten sind ca. Angaben in min. / Times are approx. details in min — Warmwasser / Hot water																															
Extras — Vorwäsche / Prewash		<2			2/3	F+10																									
Extras — Flecken / Stains														35/45																	
Extras — ● Knitterschutz / Anti-crease																														4	
Extras — Spülen Plus / Rinse plus																		F+2/5													
Schaumablauf / Foam sequence																		F+3		F+3		F+3		F+3		F+2/5		(S)	<2		

Spülen Plus / Rinse plus — optional Spülsensor / Sensor-Rinse

Hinweise / Bedingungen / Notes / conditions

VPE	Vorwahl Programmzeitende	VPE	Preselection end of wash programme
D	Dauerdrehen	D	Continuous turn
F	Füllen	F	Filling
N	Netzen	N	Dampening
W	Waschen	W	Washing
P	Pumpen	P	Pumping
S	Schleudern	S	Spinning
Sp	Spülen	Sp	Rinsing
A	Auflockern	A	Loosening
K	Knitterschutz	K	Crease protection
(...)	Ausführung optional	(...)	Execution depends on option
NS	Niveaustop	NS	Level reached
TS	Thermostop	TS	Temperature reached
CD	Cooldown	CD	Cool down

✱ Text:
1 verzögerter Start
3 Endschleudern
4 Wäsche entnehmen
5 Waschmittel einspülen
6 Spülen
7 Zusatzspülen: Schaum
8 Spülen mit Aquasensor
9 Vorwaschen
10 Waschen
11 Weichspülen
12 Auflockern
13 Mengenautomatik aktiv
14 Schleudern?
15 Laugenabkühlung
16 Pumpen
17 Spülschleudern
18 Zwischenschleudern
19 Schleudern?

✱ Text:
1 Delayed start
3 Final spin
4 Remove washing
5 Dispense detergent
6 Rinse
7 Extra rinse: Foam
8 Rinse with Hyd.Sensor
9 Prewash
10 Wash
11 Fabric softening
12 Fluff
13 Load adjust. active
14 Spin ?
15 Water cooling
16 Pump
17 Rinse+Spin
18 Intermediate spin
19 Spin ?

— · — optional
Y Ventil
Y3 Vorwaschkammer I
Y2 Hauptwaschkammer II
Y2+Y3 Weichspülkammer ❄
YR-Y2 Hauptwaschkammer II mit Warmwasser

— · — optional
Y Valve
Y3 Prewash compartment I
Y2 Main wash compartment II
Y2+Y3 Fabric softener compartment ❄
YR-Y2 Main wash compartment II with hot water

Gardinen
Curtains
kalt, cold ... 40°C

5500 004 613	Ausg.: Issue: B 07.01
M 8...	50-20/1512